EXTERNAL PROFILE

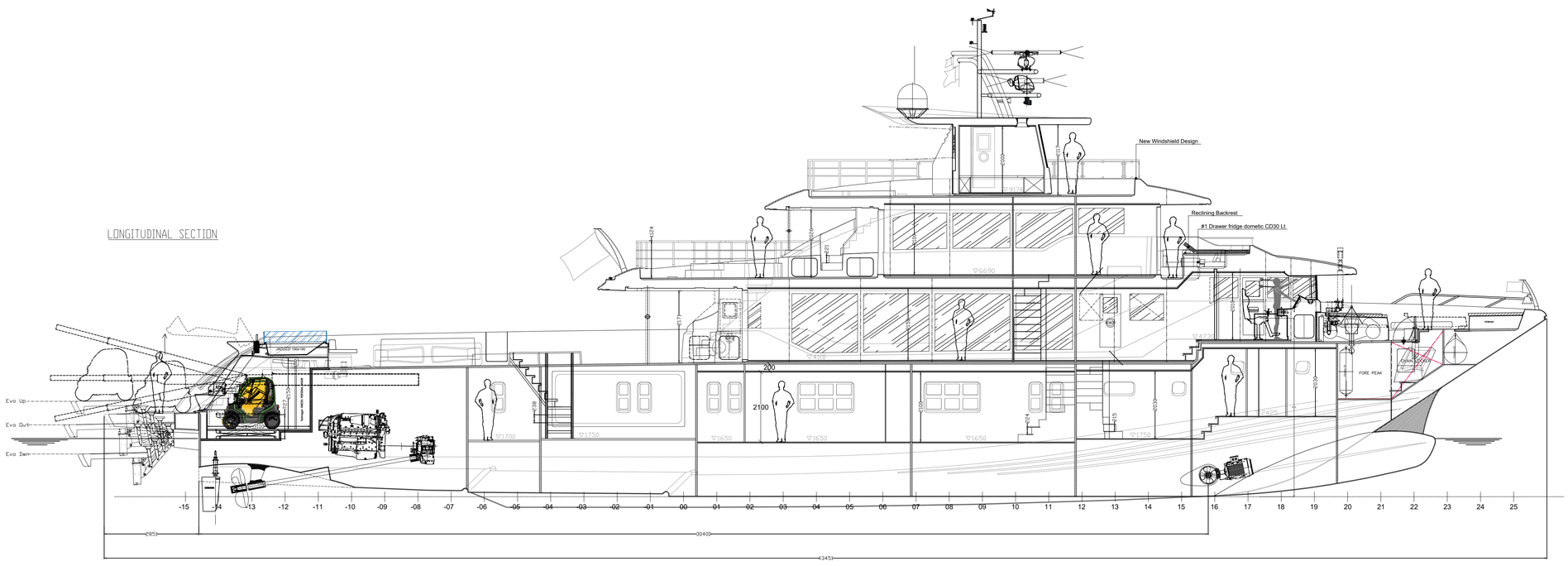

LONGITUDINAL SECTION

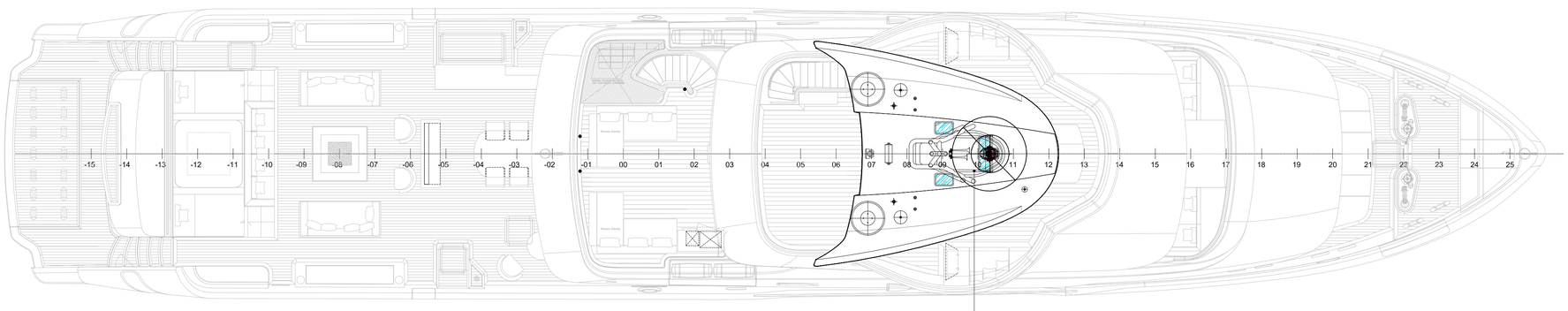

TOP VIEW

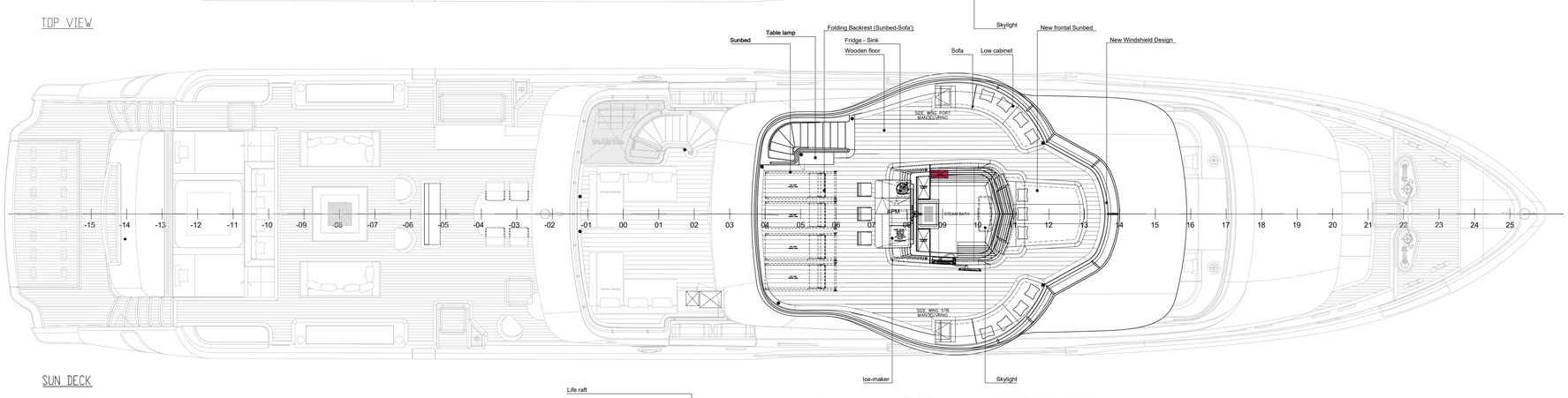

SUN DECK

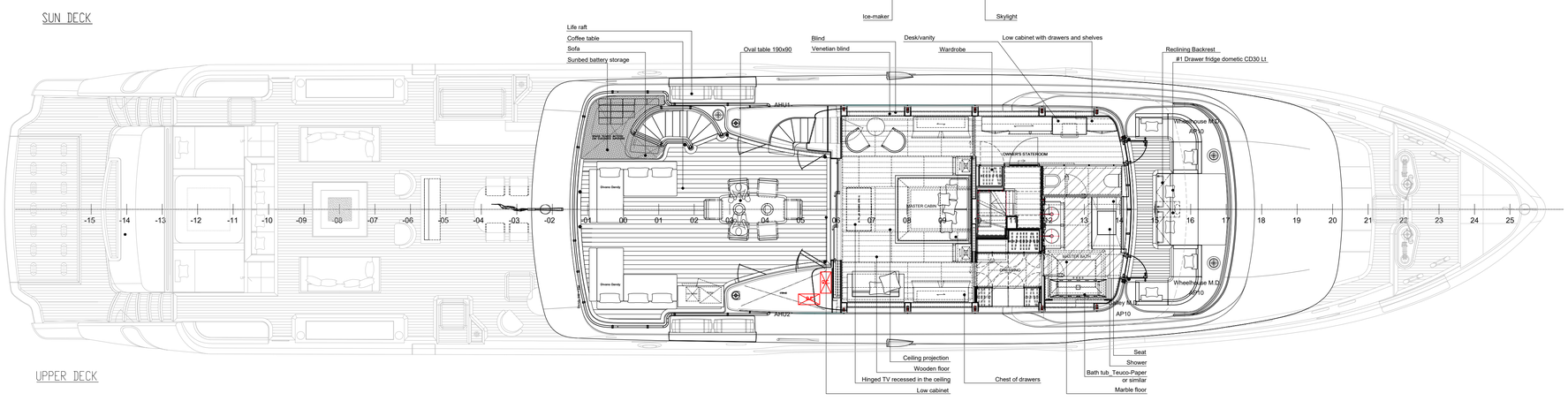

UPPER DECK

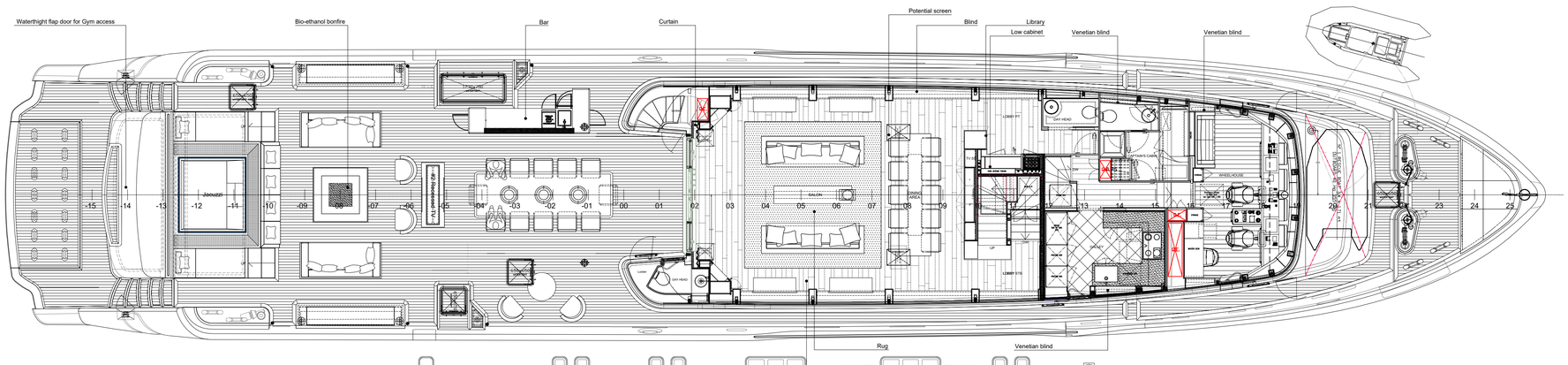

MAIN DECK

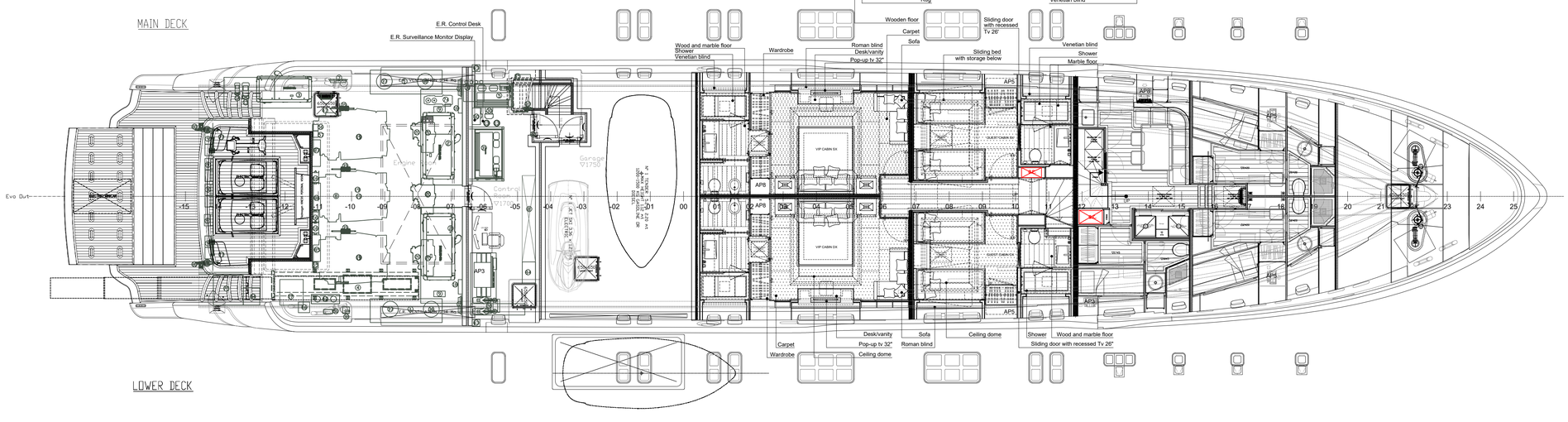

LOWER DECK

OCEANIC - CANADOS YACHT 140 # 01 SUV		
DATI DI PROGETTO - DESIGN DATA		
L_{FL}	Lunghezza Fuori Tutto Lenght Overall	43,45 m
L_{LL}	Lunghezza di Bordo Libero Load Line Length	35,73 m
L_H	Lunghezza Scafo Lenght of Hull	40,54 m
B_{MAX}	Larghezza max Max Beam	8,22 m
B_H	Larghezza scafo Wide Beam	8,06 m
D	Altezza di costruzione Moulded Depth	4,34 m
Δ_{MAX}	Dislocamento pc Max Displacement	248.0 t
T_{MAX}	Immersione max pc Depth Max Displacement	1,76 m
V_{MAX}	Velocità di massima Max Speed	27.0 Kn +/- 1.5 Kn
G.T.	Stazza lorda Gross Tonnage	363 ts
	Persone imbarcabili Maximum Load	10 Guest + 7 Crew
-Certification & Classification-		
C, ● HULL, ● MACH Ych , Unrestricted EFP DMS compliance MALTA commercial yacht code		
RI 92058		

REV.	DATA	DESCRIZIONE DELLA MODIFICA	MODIFICATO	APPROVATO
07	01/09/2022	Layout BeachClub - Mobile tv e bar MD - Tavolo esterno MD-UD Rimozione Tv bagni Vip - Rimozione anta finestra docce LD	PS	MK
06	10/03/2022	Layout da Sauna a Bagno Turco U.D. III° ordine - Paraapetto UD-SD Disposizione esterna UD - Dressing e Lavabo Owner's cabin Mobile bar MD - Modifica piscina e divano - Pantry - Mobile Rescue boat	PS	MK
05	22/06/2021	Layout Sauna U.D. III° ordine Tuga con eliminazione Skylight Laterali	MS	MK
04	29/04/2021	Realizzazione zaccolatura Vtr strutturale H 50 mm Fissaggio coperta SD III° ordine di Tuga realizzata in L.L. alluminio - MD box tappi imbarco Carburante	MS	GS
03	29/03/2021	Eliminazione Engineer Cabin L.D. spostamento QE. Upper Deck Sistemazione Garage poppa Eletrc Minicar - Gym / jet-ski elettrico	MS	MK
02	04/01/2021	Modifica pedana poppa installazione Tenderlift EVO Opacnare Ruota di prora -	MS	MK
01	21/09/2020	Nuovo Layout area afronatle esterna armatore Confermato larghezza corridoio Guest LD 84 Cm	MS	MK
00	22/07/2020	Gym a poppa con accesso porta stagna a ribalta - cabina Capo macchinista Postazione di controllo con visione verso la AM attraverso finestratura Sun Pad aggiuntivo Sun Deck con nuovo parabrezza anteriore avanzato	MS	MK

canados oceanic

REVERBERI DESIGN srl

REVERBERI DESIGN srl - Via R.Venuti,14 - 00162 Roma - Italy
Tel: +39 06 86 20 68 04 Fax: +39 06 86 38 17 42 - email: info@reverberidesign.it

Via dell'Idroscalo, 252-00121 Roma - Tel. +39-0688379494 - www.canados.com

M/Y
DY 140' TRI-DECK SPORT UTILITY VESSEL

TITOLO / TITLE: PIANO GENERALE E VISTA ESTERNA / GENERAL ARRANGEMENT AND EXTERNAL VIEW

DIS.TO/ Designed DY Design Team	DATA/date 04/01/2021	Firma	SCALA 1:75
CONTROLLATO / Check	DATA/date	Firma	
APPROVATO / Approval	DATA/date	Firma	F.TO UNI A0
SOSTITUISCE IL DISEGNO N.			TAV. 1 di 1
DISN 1001-07-140SUV-01			COSTRUZIONE N. 140#001

VIETATO RIPRODURRE E COMUNICARE A TERZI IL CONTENUTO DEL PRESENTE DISEGNO PROPRIETA' CANTIERI DI OSTIA S.R.L.
ACCORDING TO LAW IT IS STRICTLY FORBIDDEN ANY PARTIAL OR TOTAL COMUNICATION OR REPRODUCTION OF THIS DRAWING